Technisches Datenblatt

Produktmerkmale

Grillplatte 97x48 elektrisch Durable Chrome glatt Tisch 400 V / 3N		
Modell	**SAP -Code**	00021037
FTHC 90 E	**Eine Gruppe von Artikeln - Web**	Grills und Grillplatten



- Top -Typ: glatt
- Griddle -Abmessungen [mm x mm]: 970 x 480
- Bratpflegemittel [MM]: 10.00
- Arbeitsplatzmaterial: verchromter Stahl
- Behälter für flüssiges Fett: Ja
- Unabhängige Heizzonen: Eigenständige Bedienung für jede Heizzone
- Maximale Gerätetemperatur [° C]: 300
- Oberflächenfinish: polierter Chrom 0,03 mm
- Abnehmbarer Rand: Nein

SAP -Code	00021037	**Power Electric [KW]**	9.000
Netzbreite [MM]	991	**Wird geladen**	400 V / 3N - 50 Hz
Nettentiefe [MM]	541	**Griddle -Abmessungen [mm x mm]**	970 x 480
Nettohöhe [MM]	288	**Top -Typ**	glatt
Nettogewicht / kg]	73.00		

RM GASTRO, s.r.o.,
Třída Čs. armády 816,
391 81 Veselí nad Lužnicí 1, ID:49825062

Technisches Datenblatt

Technische Zeichnung

Grillplatte 97x48 elektrisch Durable Chrome glatt Tisch 400 V / 3N		
Modell	**SAP -Code**	00021037
FTHC 90 E	**Eine Gruppe von Artikeln - Web**	Grills und Grillplatten

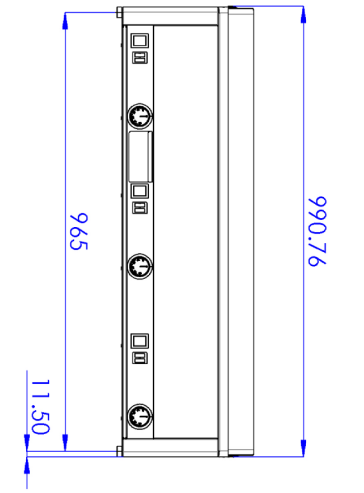

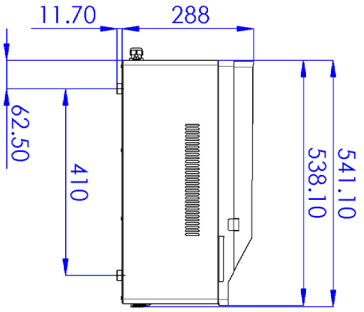

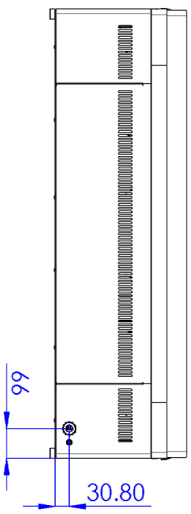

RM GASTRO, s.r.o.,
Třída Čs. armády 816,
391 81 Veselí nad Lužnicí 1, ID:49825062

Technisches Datenblatt

Produkt Vorteile

Grillplatte 97x48 elektrisch Durable Chrome glatt Tisch 400 V / 3N		
Modell	**SAP -Code**	00021037
FTHC 90 E	**Eine Gruppe von Artikeln - Web**	Grills und Grillplatten

1

Nationärin

lange Lebensdauer
Edelstahlwiderstand von AISI 304
Das Material rostet nicht

- Einsparungen bei Serviceinterventionen
- Einfache Reinigung des Geräts

2

Grad des Schutzes von Kontrollen IPX4

Wartung -frei
Wasserbeständigkeit
lange Lebensdauer

- Einsparungen bei Serviceinterventionen
- Einfache Reinigung des Geräts

3

Abfallflüssigkeitssocket

Bietet Öl, das in eine Steckdose tropft

- Einfache Wartung
- einfach zu säubern

4

Großer nicht removierbarer Saum

Bessere hygienische Bedingungen
Verhinderung von Fettsprühen auf einem sekundären Gerät

- Einfache Wartung
- einfach zu säubern

5

Kombinierte Platte aus Chromstahl

Das Produkt ist weniger gebacken und gereinigt besser
Gute Erwärmung von Fleisch mit Groove

- Sparen Sie Zeit bei der Zubereitung von Mahlzeiten
- Einfach verschiedene Arten von Gerichten zuzubereiten

6

Ein Kernel zur Verwendung auf einem Tisch oder auf einer Bettwäsche

Variable
Möglichkeit, in kleineren Räumen zu platzieren

- Einfache Manipulation
- Kosten für die Bettwäsche einsparen

RM GASTRO, s.r.o.,
Třída Čs. armády 816,
391 81 Veselí nad Lužnicí 1, ID:49825062

Technisches Datenblatt

technische Parameter

Grillplatte 97x48 elektrisch Durable Chrome glatt Tisch 400 V / 3N		
Modell	**SAP -Code**	00021037
FTHC 90 E	**Eine Gruppe von Artikeln - Web**	Grills und Grillplatten

1. **SAP -Code:**
   00021037
2. **Netzbreite [MM]:**
   991
3. **Nettentiefe [MM]:**
   541
4. **Nettohöhe [MM]:**
   288
5. **Nettogewicht / kg]:**
   73.00
6. **Bruttobreite [MM]:**
   705
7. **Grobtiefe [MM]:**
   1055
8. **Bruttohöhe [MM]:**
   540
9. **Bruttogewicht [kg]:**
   80.00
10. **Gerätetyp:**
    Elektrisches Gerät
11. **Konstruktionstyp des Geräts:**
    Tischgerät
12. **Power Electric [KW]:**
    9.000
13. **Wird geladen:**
    400 V / 3N - 50 Hz
14. **Schutz der Kontrollen:**
    IPX4
15. **Material:**
    AISI 430
16. **Indikatoren:**
    Betrieb und Heizen
17. **Arbeitsplatzmaterial:**
    verchromter Stahl
18. **Oberflächenfinish:**
    polierter Chrom 0,03 mm
19. **Maximale Gerätetemperatur [° C]:**
    300
20. **Mindestvorrichtungstemperatur [° C]:**
    50
21. **Verstellbare Füße:**
    Ja
22. **Griddle -Abmessungen [mm x mm]:**
    970 x 480
23. **Bratpflegemittel [MM]:**
    10.00
24. **Behälter für flüssiges Fett:**
    Ja
25. **Unabhängige Heizzonen:**
    Eigenständige Bedienung für jede Heizzone
26. **Abnehmbarer Rand:**
    Nein
27. **Gleichmäßige Erwärmung:**
    Ja
28. **Top -Typ:**
    glatt

RM GASTRO, s.r.o.,
Třída Čs. armády 816,
391 81 Veselí nad Lužnicí 1, ID:49825062

Technisches Datenblatt

technische Parameter

Grillplatte 97x48 elektrisch Durable Chrome glatt Tisch 400 V / 3N		
Modell	**SAP -Code**	00021037
FTHC 90 E	**Eine Gruppe von Artikeln - Web**	Grills und Grillplatten

29. Querschnitt der Leiter CU [mm²]:

2

RM GASTRO, s.r.o.,
Třída Čs. armády 816,
391 81 Veselí nad Lužnicí 1, ID:49825062